V501

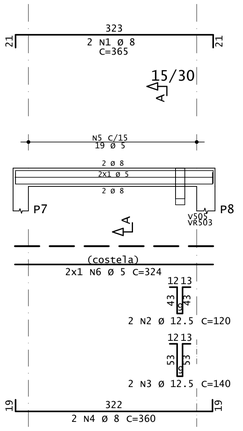

Corte A

19 N5 Ø 5 C=90

V502

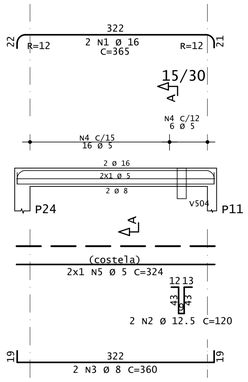

Corte A

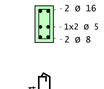

22 N4 Ø 5 C=90

V503

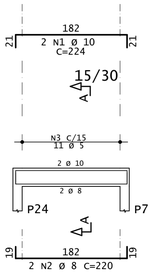

Corte A

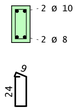

11 N3 Ø 5 C=81

V504

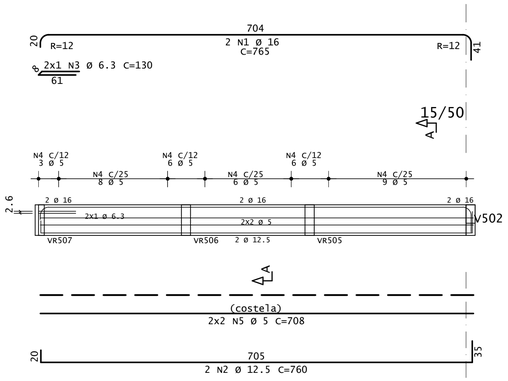

Corte A

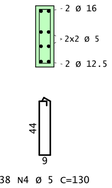

38 N4 Ø 5 C=130

V505

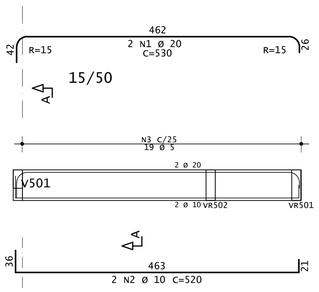

Corte A

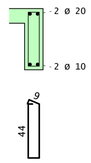

19 N3 Ø 5 C=121

V506

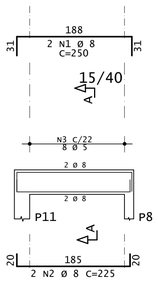

Corte A

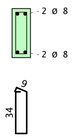

8 N3 Ø 5 C=101

VR501

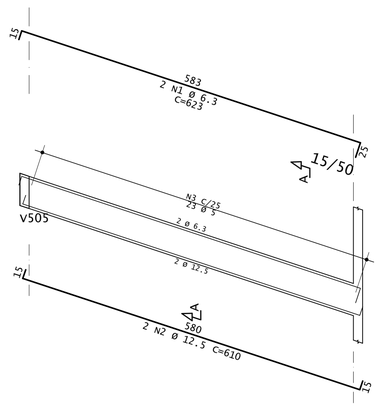

Corte A

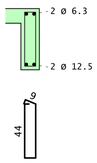

23 N3 Ø 5 C=121

VR502

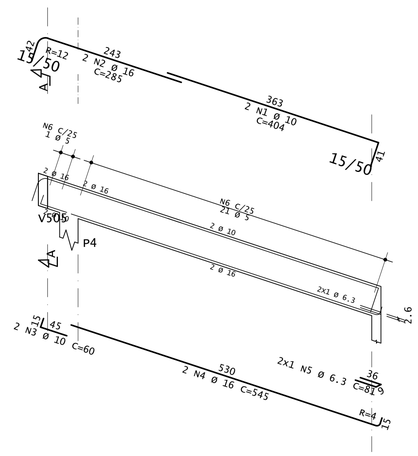

Corte A

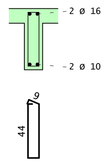

22 N6 Ø 5 C=121

VR503

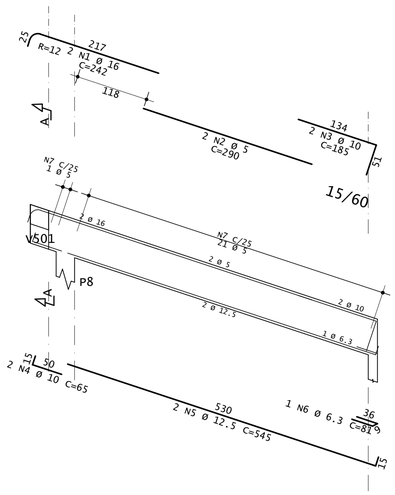

Corte A

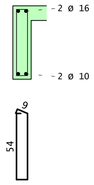

22 N7 Ø 5 C=141

VR504

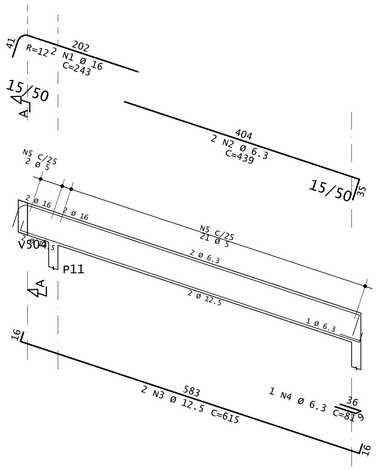

Corte A

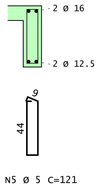

23 N5 Ø 5 C=121

VR505

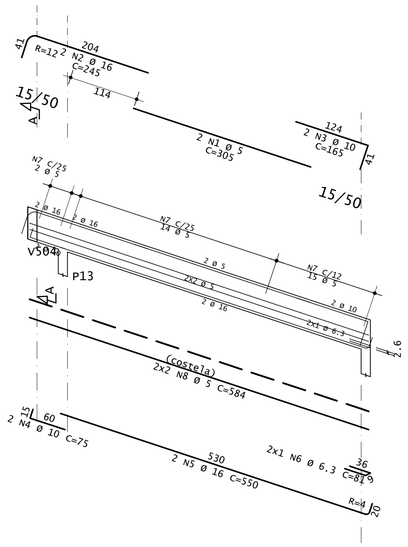

Corte A

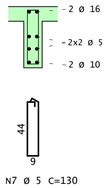

31 N7 Ø 5 C=130

	AÇO	POS	BIT	QUANT	COMPRIMENTO	
					UNIT	TOTAL
			mm		cm	cm
V501						
	50A	1	8	2	365	730
	50A	2	12.5	2	120	240
	50A	3	12.5	2	140	280
	50A	4	8	2	360	720
	60A	5	5	19	90	1710
	60A	6	5	2	324	648
V502						
	50A	1	16	2	365	730
	50A	2	12.5	2	120	240
	50A	3	8	2	360	720
	60A	4	5	22	90	1980
	60A	5	5	2	324	648
V503						
	50A	1	10	2	224	448
	50A	2	8	2	220	440
	60A	3	5	11	81	891
V504						
	50A	1	16	2	765	1530
	50A	2	12.5	2	760	1520
	50A	3	6.3	2	130	260
	60A	4	5	38	130	4940
	60A	5	5	4	708	2832
V505						
	50A	1	20	2	530	1060
	50A	2	10	2	520	1040
	60A	3	5	19	121	2299
V506						
	50A	1	8	2	250	500
	50A	2	8	2	225	450
	60A	3	5	8	101	808
VR501						
	50A	1	6.3	2	623	1246
	50A	2	12.5	2	610	1220
	60A	3	5	23	121	2783
VR502						
	50A	1	10	2	404	808
	50A	2	16	2	285	570
	50A	3	10	2	60	120
	50A	4	16	2	545	1090
	50A	5	6.3	2	81	162
	60A	6	5	22	121	2662
VR503						
	50A	1	16	2	242	484
	60A	2	5	2	290	580
	50A	3	10	2	185	370
	50A	4	10	2	65	130
	50A	5	12.5	2	545	1090
	50A	6	6.3	1	81	81
	60A	7	5	22	141	3102
VR504						
	50A	1	16	2	243	486
	50A	2	6.3	2	439	878
	50A	3	12.5	2	615	1230
	50A	4	6.3	1	81	81
	60A	5	5	23	121	2783
VR505						
	60A	1	5	2	305	610
	50A	2	16	2	245	490
	50A	3	10	2	165	330
	50A	4	10	2	75	150
	50A	5	16	2	550	1100
	50A	6	6.3	2	81	162
	60A	7	5	31	130	4030
	60A	8	5	4	584	2336

RESUMO DE AÇO			
AÇO	BIT	COMPR	PESO
	mm	m	kgf
60A	5	356	55
50A	6.3	29	7
50A	8	36	14
50A	10	34	21
50A	12.5	58	56
50A	16	65	102
50A	20	11	26
Peso Total	60A =		55 kgf
Peso Total	50A =		226 kgf

Acesse o site do projeto através desse QR Code, veja o Modelo 3D da estrutura e baixe todos os documentos relativos a esse projeto ➡

ANDRÉ RODRIGUES
Engenheiro Estrutural
(83) 9 9644 2240
andrerodrigues.eng.br
contato@andrerodrigues.eng.br

CLIENTE:	Thyago Ramon		DESENHO Nº: 018
OBRA:	Residência Unifamiliar		
TÍTULO:	DETALHAMENTO: VIGAS - COBERTURA		OBS: Concreto: fck: 25 MPa ECS: 24150 MPa Atente-se ao cobrimento Leia o Memorial Descritivo
DATA:	01/07/2021	ESCALA:	1:50

ANDR7 RODRIGUES DE VASCONCELOS PL CAS-COB-VIG-DSB-R00.PLT 01/07/2021 14:59:09